アルミニウム製天井用ミニディフューザー

在庫品

Adjustable Volume Control Mini Diffuser

どんなスタイルの内装にもマッチしやすい、コンパクトサイズのコンテンポラリーデザインで、風量を無段階に調整します。

Model
TT

特 長

- ■フェイスプレートを回転させることで風量を無段階に調節できます。
- ■水平吹出パターンのため、不快なドラフトを最小限に抑えます。
- ■ネック径に対して外径がコンパクトなため、幅広いアプリケーションに使用できます。
- ■室内用換気口としても使用できます。
- ■どんなスタイルの内容にもマッチするコンテンポラリーなデザイン。
- ■アルミニウム製で強い耐蝕性を実現。
- ■スリムなデザインで天井面にマッチします。
- ■天井または壁面に取付け可能。

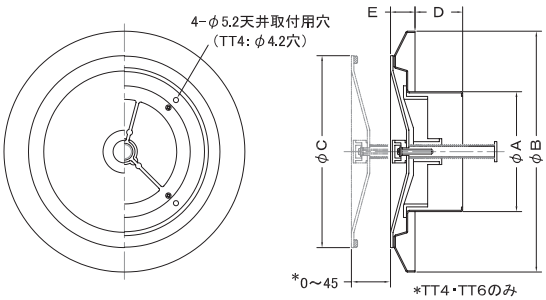

※性能表は P66 を参照してください。

Dimensions

※指定色は日塗工の番号でご指定下さい。

Model	A	B	C	D	F	Duct Size	標準価格	指定色加算
TT4	98	197	157	40	0 ～ 45	φ100	¥7,300	¥3,300
TT6	148	280	229	40	0 ～ 45	φ150	¥10,800	¥4,500
TT8	198	336	286	40	0 ～ 50	φ200	¥15,500	¥6,400

●材質：アルミニウム製 Aluminum
●仕上：アルマイト処理 Anodized（指定色塗装可）

実 用 例

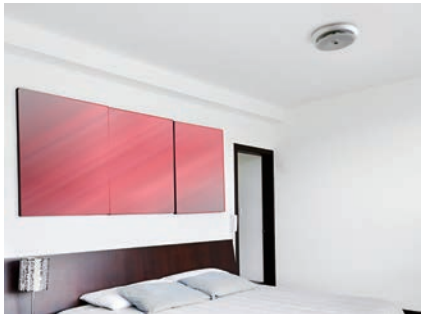

フェイスプレート

指定色塗装 日塗工番号で塗装の指定ができます。

アルミニウム製天井用ミニディフューザー性能表

Adjustable Volume Control Mini Diffuser

アルミニウム製天井用ミニディフューザー
TT 性能表

形式	ネック径 (mm) 面積 (m²)	定格		ネック風速 (m/s)								
				2.0	2.5	3.0	3.5	4.0	4.5	5.0	6.0	7.0
TT-4	Ø97 0.0074m²	風量(m³/h)		53	67	80	93	107	120	133	160	187
		ストローク全開	静圧損失(Pa)	3.6	6.0	8.6	12	16	20	25	36	50
			拡散半径(m)0.5m/s	0.4	0.5	0.6	0.7	0.8	0.9	1.0	1.1	1.3
			拡散半径(m)0.25m/s	0.7	0.8	1.0	1.1	1.3	1.4	1.6	1.9	2.2
			発生騒音(dB-A)	18.0 —	18.0 —	18.5 —	19.5 —	21.0 —	23.5 —	26.0 (NC18.5)	31.0 (NC24)	35.5 (NC28.5)
		ストローク1/2開	静圧損失(Pa)	7.5	12	17	23	31	39	48	69	94
			拡散半径(m)0.5m/s	0.4	0.5	0.6	0.7	0.8	0.9	1.0	1.1	1.3
			拡散半径(m)0.25m/s	0.7	0.8	1.0	1.1	1.3	1.4	1.6	1.9	2.2
			発生騒音(dB-A)	18.5 —	19.0 —	21.0 —	23.5 —	27.5 (NC20)	31.0 (NC24)	34.0 (NC27)	39.0 (NC33)	43.5 (NC38.5)
TT-6	Ø147 0.0170m²	風量(m³/h)		122	153	184	214	245	275	306	367	428
		ストローク全開	静圧損失(Pa)	5.2	8.4	12	16	21	26	32	45	61
			拡散半径(m)0.5m/s	0.7	0.9	1.0	1.1	1.3	1.4	1.5	1.8	2.1
			拡散半径(m)0.25m/s	1.2	1.4	1.6	1.8	2.0	2.2	2.4	2.8	3.2
			発生騒音(dB-A)	18.0 —	18.5 —	19.0 —	20.0 —	22.0 —	24.5 —	27.5 (NC20)	33.0 (NC25.5)	37.5 (NC31)
		ストローク1/2開	静圧損失(Pa)	9.6	16	23	31	41	52	65	94	125
			拡散半径(m)0.5m/s	0.7	0.9	1.0	1.1	1.3	1.4	1.5	1.8	2.1
			拡散半径(m)0.25m/s	1.2	1.4	1.6	1.8	2.0	2.2	2.4	2.8	3.2
			発生騒音(dB-A)	18.5 —	19.5 —	22.5 —	26.0 (NC17.5)	30.0 (NC22.5)	34.0 (NC28.5)	37.5 (NC33.5)	43.5 (NC40)	49.0 (NC46)
TT-8	Ø197 0.0305m²	風量(m³/h)		220	275	330	385	440	495	550	660	770
		ストローク全開	静圧損失(Pa)	7.0	11	16	22	29	36	45	66	90
			拡散半径(m)0.5m/s	1.1	1.4	1.6	1.9	2.1	2.4	2.6	3.1	3.6
			拡散半径(m)0.25m/s	2.0	2.4	2.7	3.1	3.4	3.8	4.1	4.7	5.4
			発生騒音(dB-A)	18.0 —	18.5 —	19.0 —	20.5 —	22.5 —	25.5 (NC17.5)	29.0 (NC21.5)	34.0 (NC26.5)	38.5 (NC32)
		ストローク1/2開	静圧損失(Pa)	17	26	38	52	67	84	105	150	200
			拡散半径(m)0.5m/s	1.1	1.4	1.6	1.9	2.1	2.4	2.6	3.1	3.6
			拡散半径(m)0.25m/s	2.0	2.4	2.7	3.1	3.4	3.8	4.1	4.7	5.4
			発生騒音(dB-A)	18.5 —	21.5 —	26.0 (NC18)	31.5 (NC26)	36.5 (NC32.5)	40.5 (NC37.5)	44.5 (NC42.5)	51.0 (NC49)	57.0 (NC55)

拡散半径は、ストローク全開、1/2 開 同等です。(ストローク開度による変化はありません)
発生騒音の値は、吹出口中心軸より 45°方向、距離 1m 地点での測定値です。
NC17 未満は「ー」にて示します。