アルミニウム製パンカールーバー

Aluminum Punkah Louvers

洗練のフォルムが快適空間をお届けします。

Model

PK

特 長

- ■斬新なデザイン。
- ■調節ノブを回すだけで風量がコントロールできます。
- ■風向きが自由に変えられます。
- ■壁面にも天井にもマッチするデザイン。
- ■大容量、長い到達距離、強い耐蝕性。

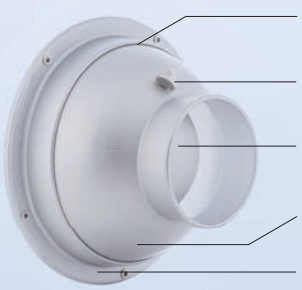

●標準仕上：アルマイト処理 Anodized　●指定色塗装可（日塗工番号でお願いします）

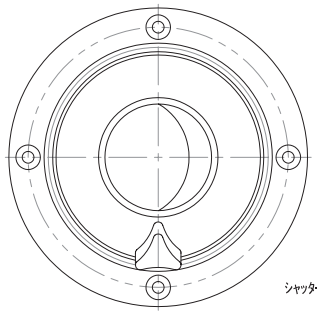

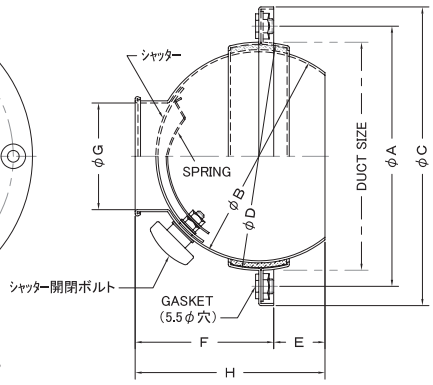

※性能表は P63 を参照して下さい。

取付方法

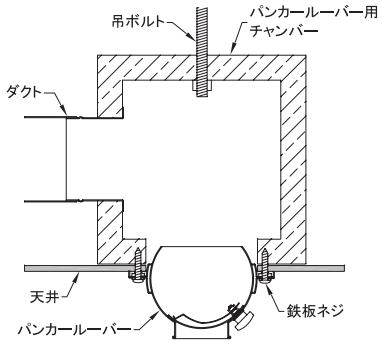

Dimensions

※指定色は日塗工の番号でご指定下さい。

Model	A	B	C	D	E	F	G	H	Duct Opening	Max Rotation Angle	Screw Holes	Weight	標準価格	指定色加算	植毛加算
PK No.3	97	75	115	82	17	53	38	70	85	33°	3	130g	¥7,000	¥1,800	¥11,300
PK No.3.5	107	85	125	92	21	58	43	79	95	33°	3	160g	¥7,600	¥2,400	¥11,300
PK No.4	122	100	140	107	24	65	50	89	110	41°	4	180g	¥8,300	¥2,400	¥12,500
PK No.4.5	137	115	155	122	29	73	58	102	125	41°	4	230g	¥9,800	¥2,600	¥12,500
PK No.5	152	130	170	137	33	82	65	115	140	42°	5	340g	¥9,900	¥2,900	¥12,500
PK No.6	172	150	190	158	38	94	75	132	160	43°	5	370g	¥10,600	¥3,200	¥14,200
PK No.7	213	178	231	185	38	111	90	149	190	42°	5	460g	¥12,100	¥3,900	¥15,000
PK No.8	230	200	250	204	44	120	100	164	208	42°	5	580g	¥16,500	¥4,800	¥15,900
PK No.10	304	267	324	276	50	174	140	224	280	40°	5	950g	¥21,200	¥6,800	¥16,000
PK No.12	342	305	363	314	63	200	165	263	318	39°	5	1180g	¥21,900	¥7,400	¥19,200
PK No.14	342	305	363	314	75	180	190	255	318	39°	5	1180g	¥22,200	¥7,400	¥19,200
PK No.16	451	410	470	419	92	248	230	340	425	40°	8	2000g	¥47,000	¥11,400	¥20,000
PK No.18	511	470	535	479	95	295	260	390	486	38°	8	2630g	¥68,000	¥12,900	¥23,000
PK No.20	511	470	535	479	95	295	310	390	486	34°	8	2730g	¥70,000	¥13,900	¥24,200

アルミニウム製パンカールーバー性能表

Aluminum Punkah Louvers

アルミニウム製パンカールーバー
PK & PKP 性能表

表 1

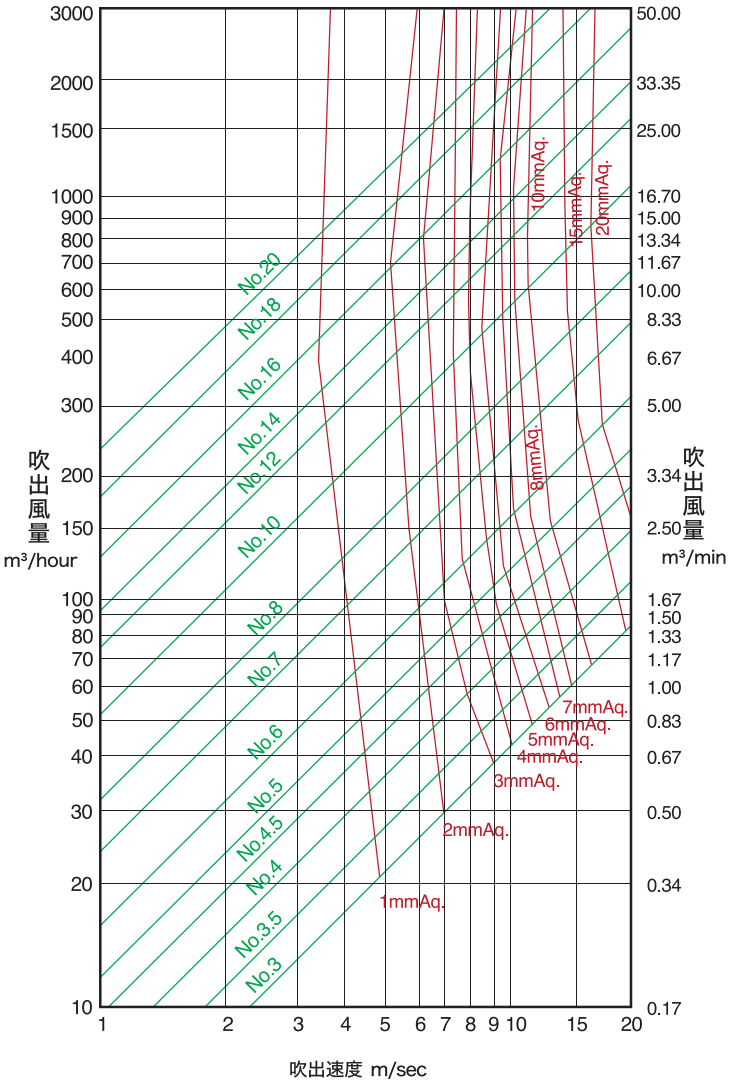

表 2
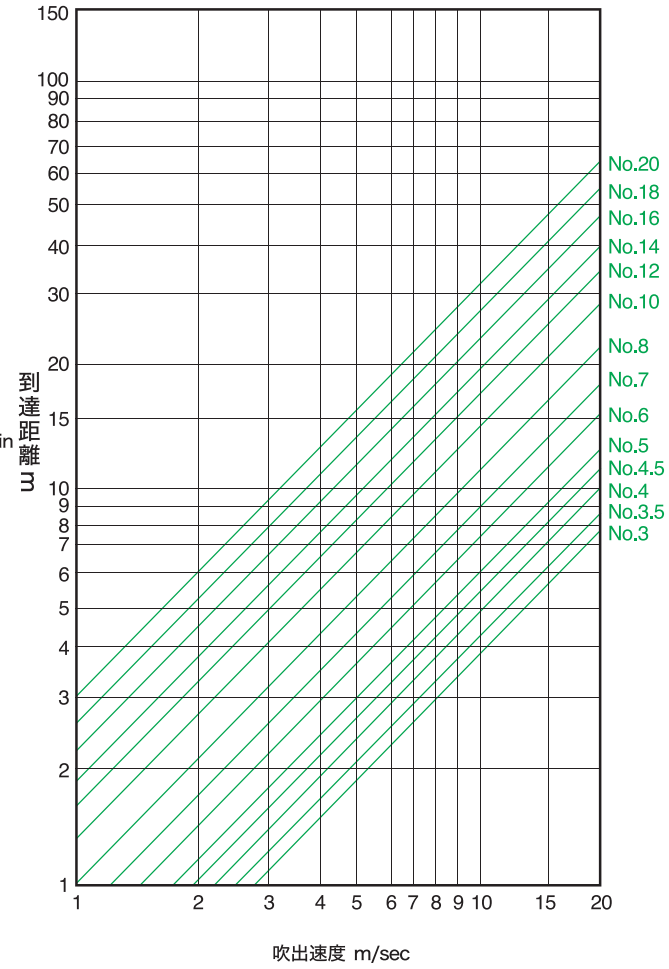
本図の到達距離における風速は、中心軸上において 0.5m/sec
平均風速は約 0.25m/sec です。